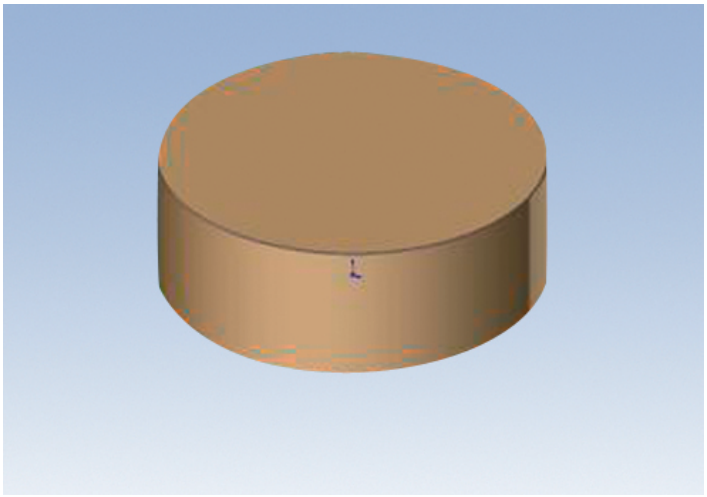

BIEBER® PRÜFMITTEL PRÜFZYLINDER ALS AUFHEIZMASSE ZUR TOPFPRÜFUNG

Haushaltswarenprüfung nach EN-ISO 8442/EN12983-1

Aluminium Prüfzylinder als Aufheizmasse zur Topfprüfung
Art. No. 07500-J120389

SKU: 07500-J
Categories: Prüftechnik, Prüfmittel zur Haushaltswarenprüfung, Oekotrophologie

Schmidt-Engineering GmbH
Ostbahnstraße 15
91217 Hersbruck
Tel: +49 9151-4232
Fax: +49 9151-3878
E-Mail: info@weinmann-online.de